Pièce de passage Ø90

Caractéristiques techniques

Pièce de passage Uniflexplus+ 90 mm. La solution idéale pour contourner facilement les conduites ou croiser deux conduits (avec 2 pièces de passage). Grâce à sa conception ingénieuse, les conduites et les gaines de ventilation se croisent aisément, tout en réduisant la longueur de gaine nécessaire.

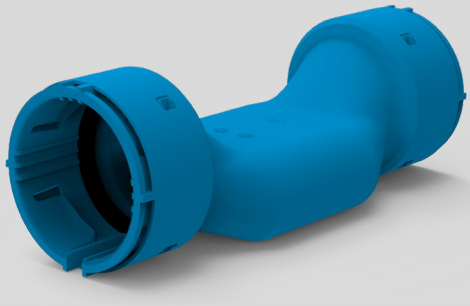

Charactéristiques

Numéro d'article	2005000547
Type	VP90
Description	Pièce de croisement Ø90
Matériau	PP, antistatique et antibactérien
Poids	0,380 kg
Débit maximal	60 m³/h
Classe d'étanchéité à l'air	D (conformément aux normes (N)EN 12237, EN 1507 et aux exigences LUKA)
Température de fonctionnement	De -20 °C à +60 °C
Température de mise oeuvre	-5°C / +50°C
Couleur	Bleu
Conditionnement	Par pièce

Graphique

Perte de charge du silencieux Ø 180 [Pa]

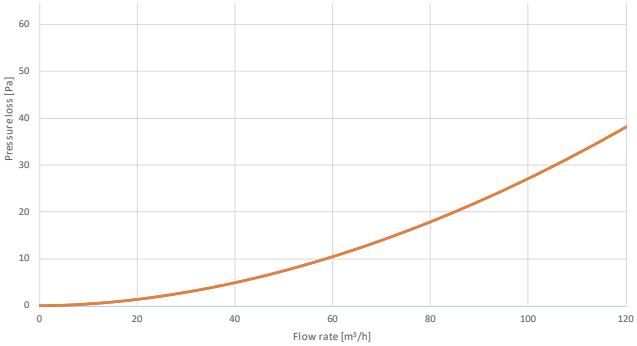

X : Débit d'air volumique

Y : Perte de charge

Dimensions

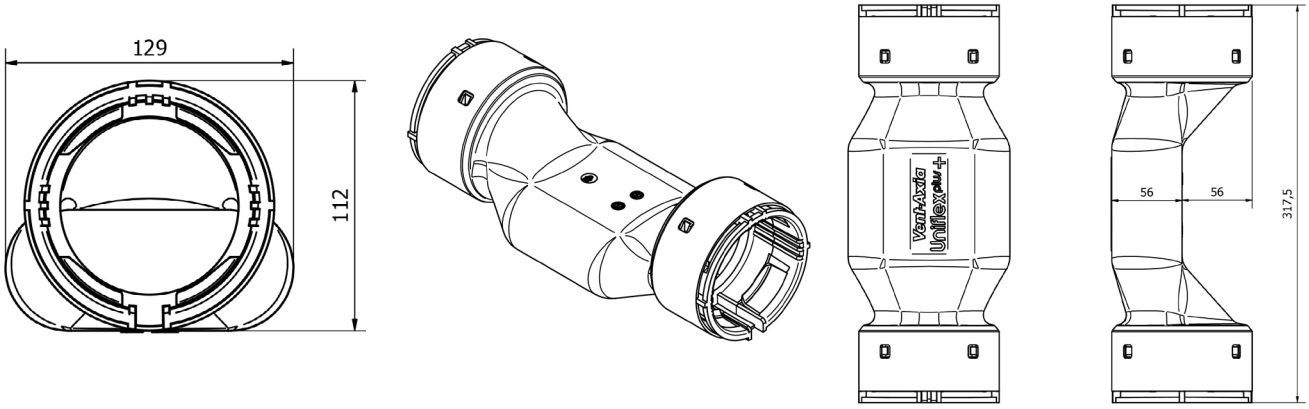

Vent-Axia by Ventilair Group